# 第 33 回 全国高等学校定時制通信制バスケットボール大会

## 男 子 対 戦 表

8/5

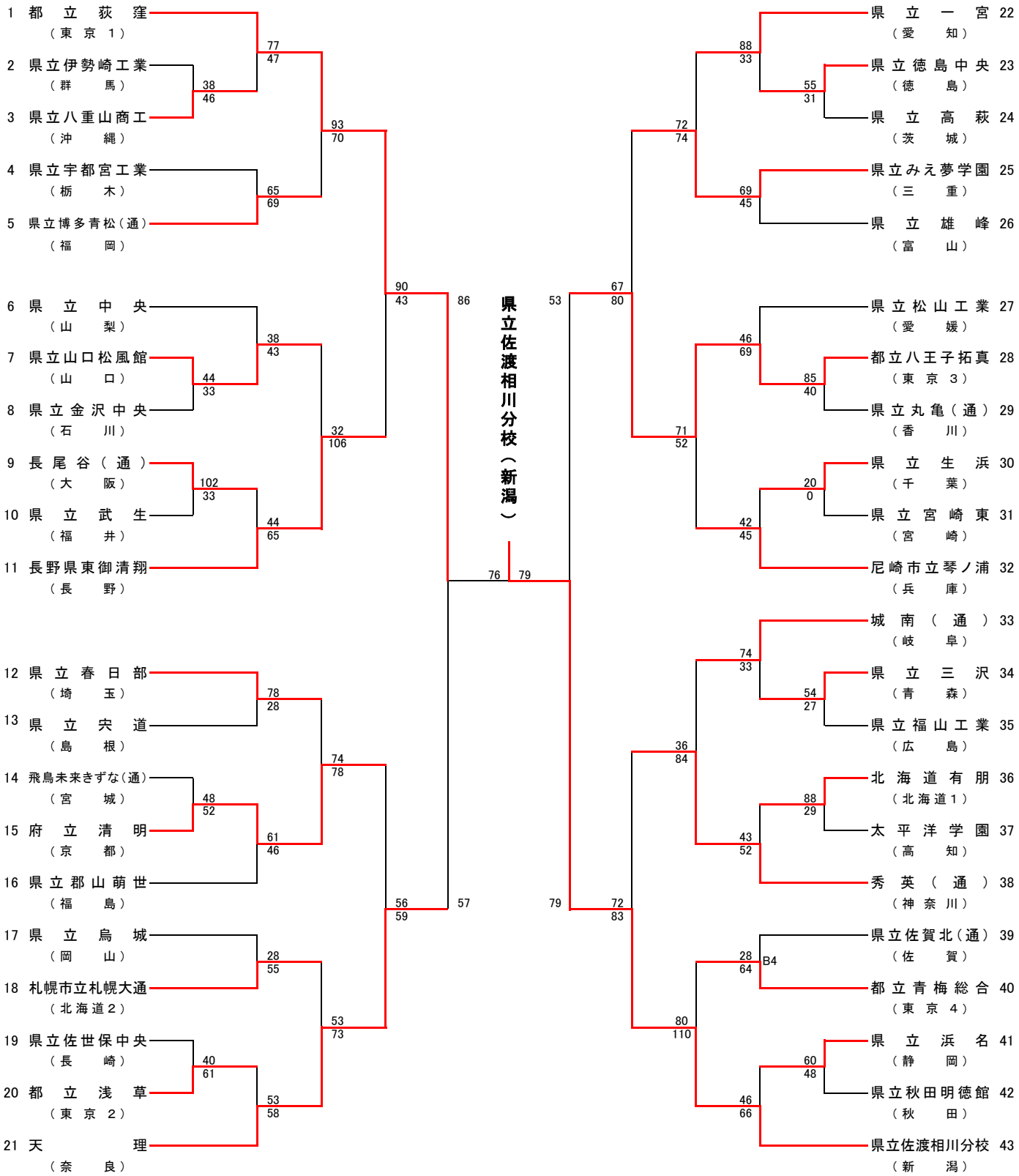


試合開始時刻

| 8月2日(水)初日 | | 8月3日(木) | | 8月4日(金) | | 8月5日(土)最終日 | |
|---|---|---|---|---|---|---|---|
| 第1試合 | 10:00 | 第1試合 | 10:00 | 第1試合 | 10:00 | 第1試合 | 10:00 |
| 第2試合 | 11:20 | 第2試合 | 11:20 | 第2試合 | 11:30 | 第2試合 | 11:30 |
| 第3試合 | 12:40 | 第3試合 | 12:40 | 第3試合 | 13:00 | 3位表彰式 | 13:00 |
| 第4試合 | 14:00 | 第4試合 | 14:00 | 第4試合 | 14:30 | 第3試合 | 13:30 |
| 第5試合 | 15:20 | 第5試合 | 15:20 | | | 第4試合 | 15:00 |
| | | 第6試合 | 16:40 | | | 閉会式 | 17:00 |

コート割り当て

A～D ： メインアリーナ

期日：2023/8/2～5　会場：東京体育館