# 令和3年度　山口県ミニバスケットボール秋季交歓会中部地区大会　結果

期日:令和3年10月17日(日)・24日(日)・30日(土)・31日(日)

| | 優　勝 | 2　位 | 3　位 | | 5　位 |
|---|---|---|---|---|---|
| 男　子 | 末　武 | 佐　波 | 湯　田 | 牟礼中央 | 玉　祖 |
| 女　子 | 華　城 | 華　浦 | 牟礼中央 | 佐　波 | Dragon |

※ 上記男女5チームは、第37回山口県ミニバスケットボール決勝大会(11月27日(土)28日(日))に地区代表として出場します。

【男子】

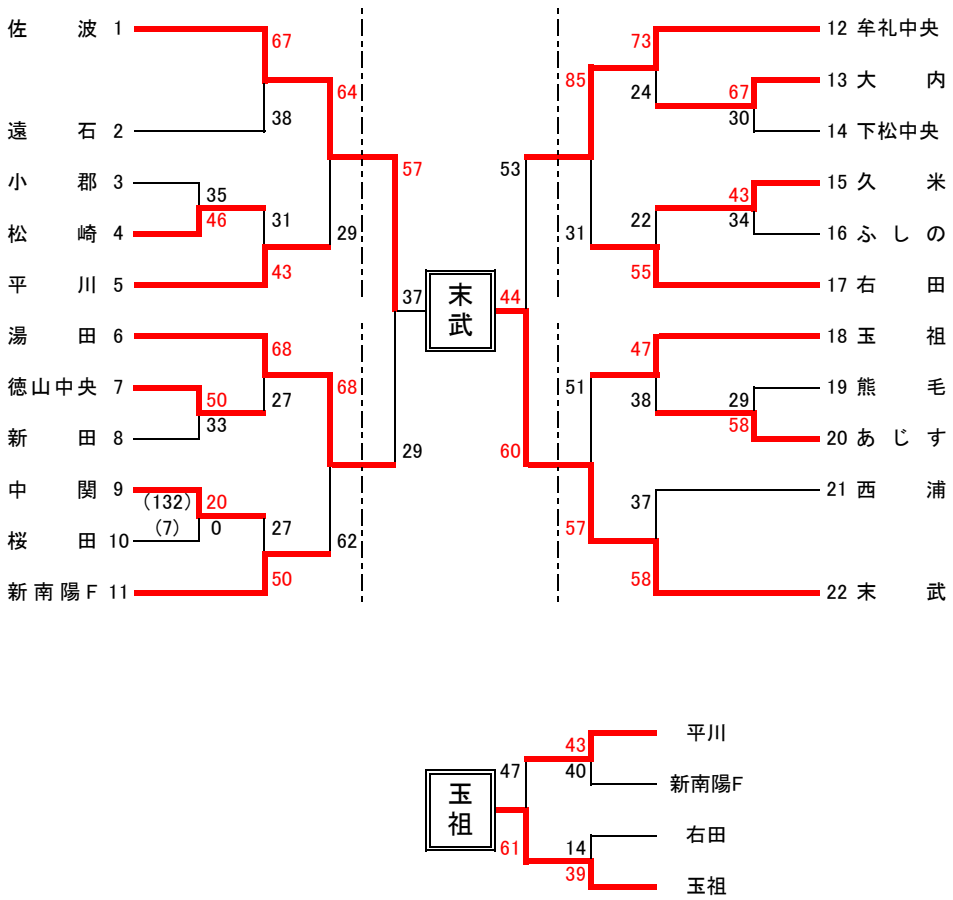

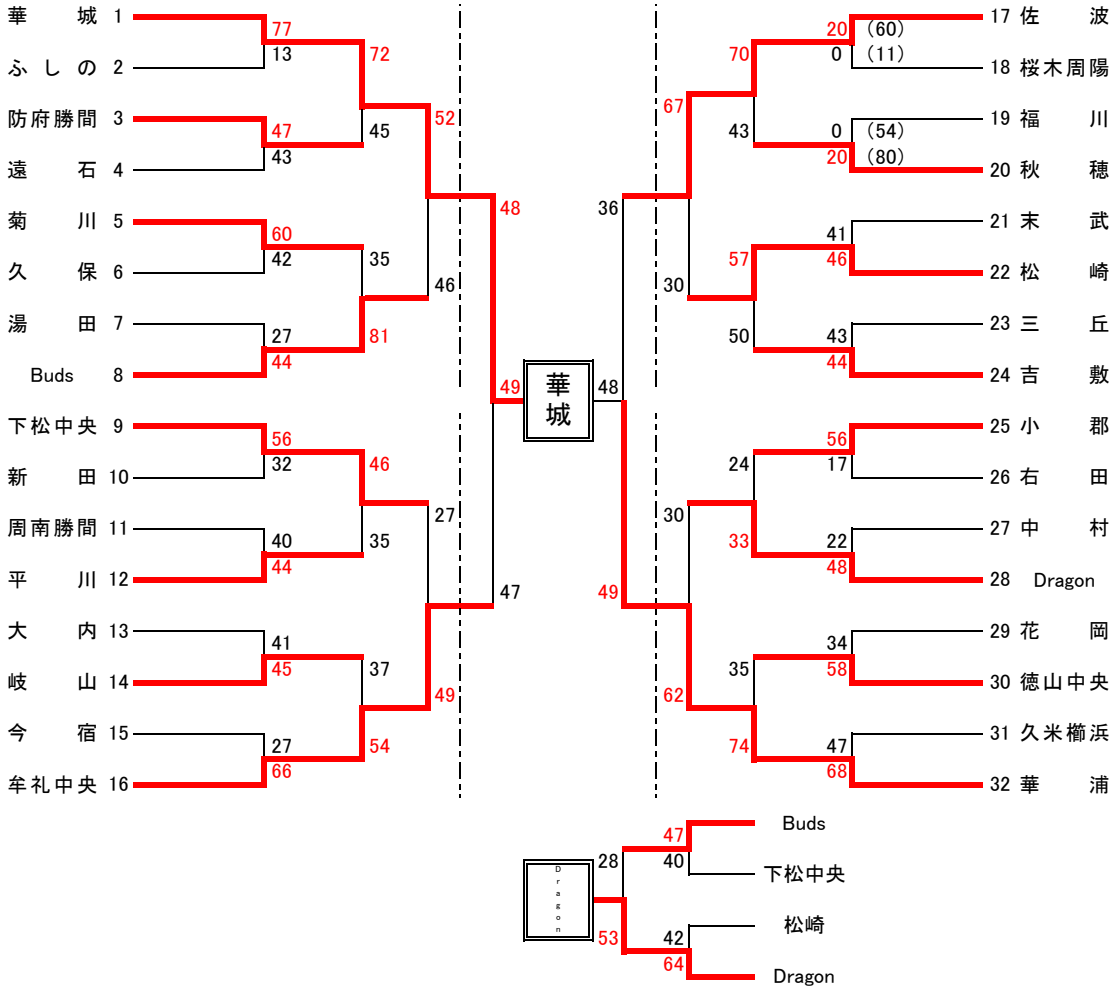
【女子】