令和元年度　山口県ミニバスケットボール秋季交歓会　中部地区大会　結果

期日: 令和元年10月20・22・27日(日・火祝)　　会場: 防府市・周南市

	優　勝	準優勝	３　位	４　位	５　位
男　子	牟礼中央Ａ	玉祖Ａ	右田	松崎	湯田
女　子	湯田	華浦	桜木	玉祖	佐波

※上記男女各5チームは、第35回山口県ミニバスケットボール決勝大会（11月23日（土）24日（日））に地区代表として出場します。

【男子】

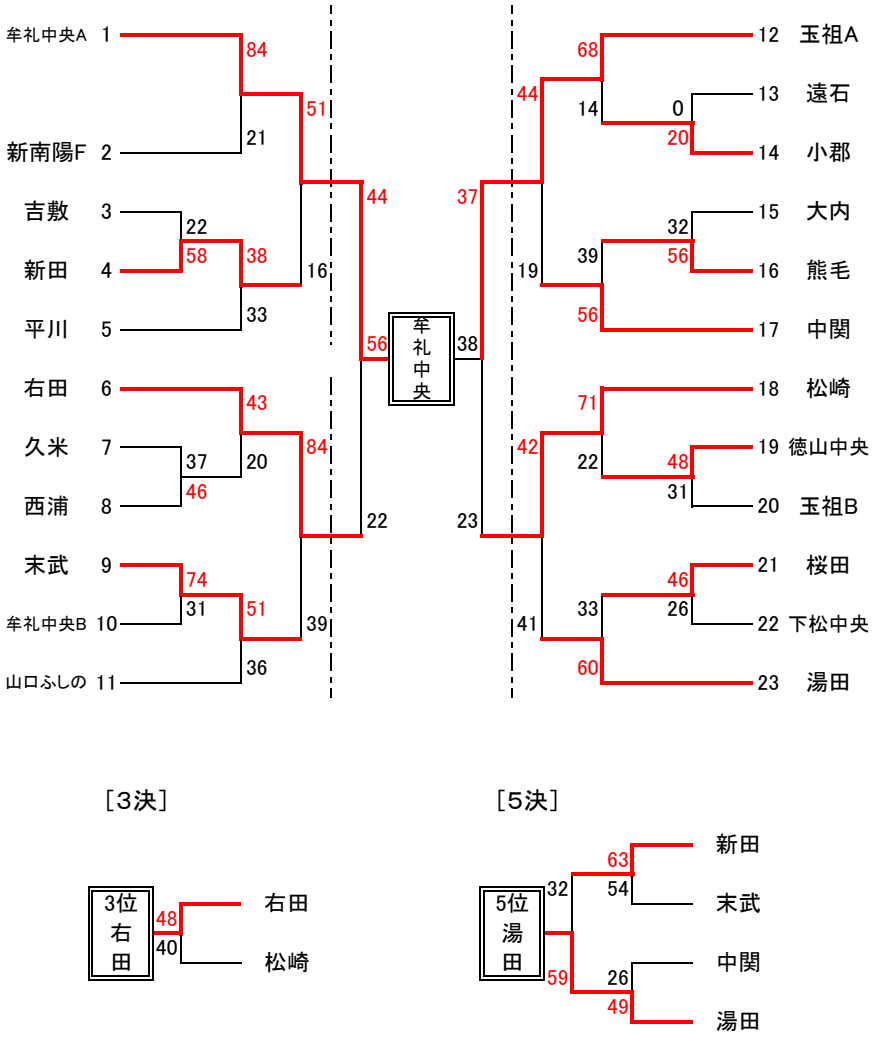
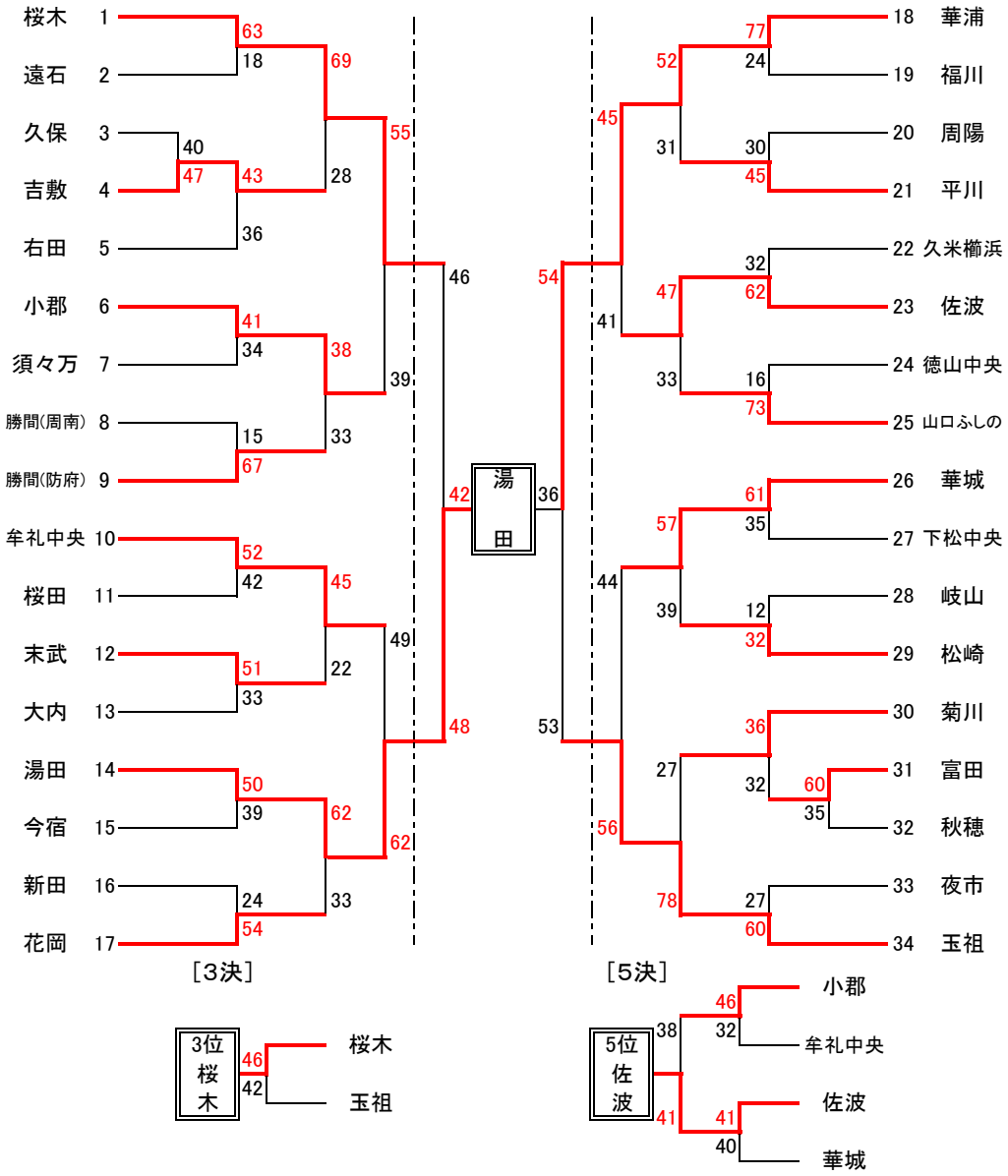
【女子】